CARACTÉRISTIQUES

- Surface tactile en verre imprimé avec image personnalisable au moyen d'un outil web.
- 1, 2, 4 ou 6 zones d'appui.
- 2 entrées analogiques/numériques.
- Thermostat.
- Sonde de température intégrée.
- Rétro-éclairage de la zone d'appui pour l'indication des états.
- Capteur de luminosité et de proximité.
- Sauvegarde des données complète en cas de panne du bus KNX.
- BCU KNX intégrée.
- Dimensions 81 x 81 x 28mm
- Montage encastré dans boîtier de mécanismes.
- Conforme aux directives CE (marque CE au dos du dispositif).

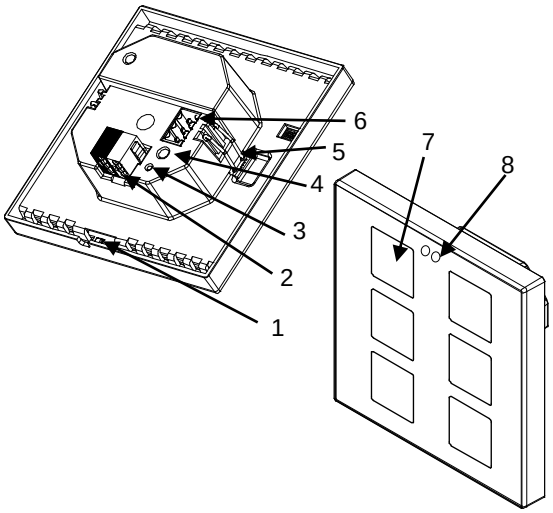

Figure 1. Flat X

1. Sonde de température	2. Connecteur KNX	3. LED de programmation	4. Bouton de programmation
5. Clip de fixation	6. Connecteur des entrées	7. Surface d'appui	8. Capteur de présence et de luminosité

Bouton de programmation: Appui court pour entrer dans mode de programmation. Si ce bouton est maintenu appuyé lors de la connexion du bus, le dispositif passera en mode sûr.

LED de programmation: indique que l'appareil est en mode programmation (couleur rouge). Quand l'appareil passe en mode sûr, elle clignote en rouge avec une période de 0,5 sec. Pendant le démarrage (ré initialisation ou après une panne du bus KNX), s'il n'est pas en mode sûr, elle émet un flash rouge.

SPÉCIFICATIONS GÉNÉRALES

CONCEPT			DESCRIPTION	
Type de dispositif			Dispositif de contrôle de fonctionnement électrique	
Alimentation KNX	Tension (typique)		29 VDC MBTS	
	Marge de tension		21..31VDC	
	Consommation maximale	Tension	mA	mW
		29 VDC (typique)	16,9	490,1
		24VDC[1]	20	480
	Type de connexion		Connecteur de bus typique TP1 pour câble rigide de 0,8 mm Ø	
Alimentation externe			Pas nécessaire	
Température de travail			0°C .. +55°C	
Température de stockage			-20°C .. +55°C	
Humidité relative de fonctionnement			5 .. 95% (Sans condensation.)	
Humidité relative de stockage			5 .. 95% (Sans condensation.)	
Caractéristiques complémentaires			Classe B	
Classe de protection			III	
Type de fonctionnement			Fonctionnement continu	
Type d'action du dispositif			Type 1	
Période de sollicitations électriques			Long	
Degré de protection			IP20, milieu propre	
Installation			Montage encastré dans boîtier de mécanismes.	
Intervalles minimums			Pas nécessaires	
Réponse en cas de panne du bus KNX			Récupération des données selon configuration	
Réponse en cas de retour du bus KNX			Récupération des données selon configuration	
Indicateur de marche			La LED de programmation indique le mode de programmation (rouge). Rétro-éclairage des boutons pour indiquer des états en fonction de la configuration.	
Poids			92g	
Indice CTI de la PCB			175V	
Matériau de la carcasse			PC+ABS FR V0 libre d'halogènes	

(1) Consommation maximale dans le pire des cas (modèle Fan-In KNX)

SPÉCIFICATIONS ET CÂBLAGE DES ENTRÉES	
CONCEPT	**DESCRIPTION**
Nombre d'entrées	2
Entrées par commun	2
Tension de travail	+3,3 VDC sur le commun
Courant de travail	1 mA @ 3,3 VDC (pour chaque entrée)
Type de contact	Contacts libres de potentiel
Mode de connexion	Bornier à vis embrochable
Section de câble	0,2-1,5mm² (IEC) / 28-14AWG (UL)
Longueur maximale de câblage	30 m
Longueur de la sonde NTC	1,5 m (extensible jusqu'à 30 m)
Précision NTC (à 25 ºC)	±0,5°C
Résolution de la température	0,1°C
Temps maximum de réponse	10 ms

[2] Pour sondes de température Zennio.

SONDE DE TEMPERATURE INTERNE	
CONCEPT	**DESCRIPTION**
Intervalle de mesure	-30 .. +90°C
Résolution de la température	0,1°C
Précision (à 25°C)	±0,5°C

BRANCHEMENT DES ENTREES

N'importe quelle combinaison des **accessoires** suivants est permise sur les entrées:

Sonde de Température** **Détecteur de Mouvement** **Interrupteur/Capteur/ Bouton poussoir**

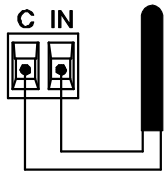

Sonde de température de Zennio.

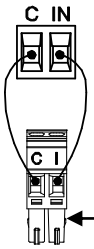

Jusqu'à deux capteurs de mouvement connectés en parallèle sur la même entrée du dispositif

Borne de connexion du détecteur de mouvement.

Référence détecteur:
ZN1IO-DETEC-X
ZN1IO-DETEC-P*

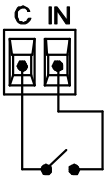

* Le micro interrupteur 2 du capteur ZN1IO-DETEC-P doit être mis dans la **position Type B** pour fonctionner correctement.
** La sonde de température peut être de chez Zennio ou une sonde NTC avec sa résistance connue pour trois points de l'intervalle [-55, 150ºC].
*** Pour utiliser une sonde de température comme sonde interne, s'il vous plaît, consultez la documentation du cadre du produit (se vend

INSTRUCTIONS D'INSTALLATION

1. Placez le support métallique sur le boîtier encastré standard (carré ou rond), en utilisant les vis du boîtier.
2. Connectez les entrées et le connecteur de bus KNX à l'arrière.
3. Placez le dispositif dans son emplacement définitif en vérifiant que les fixations exercent une pression suffisante.

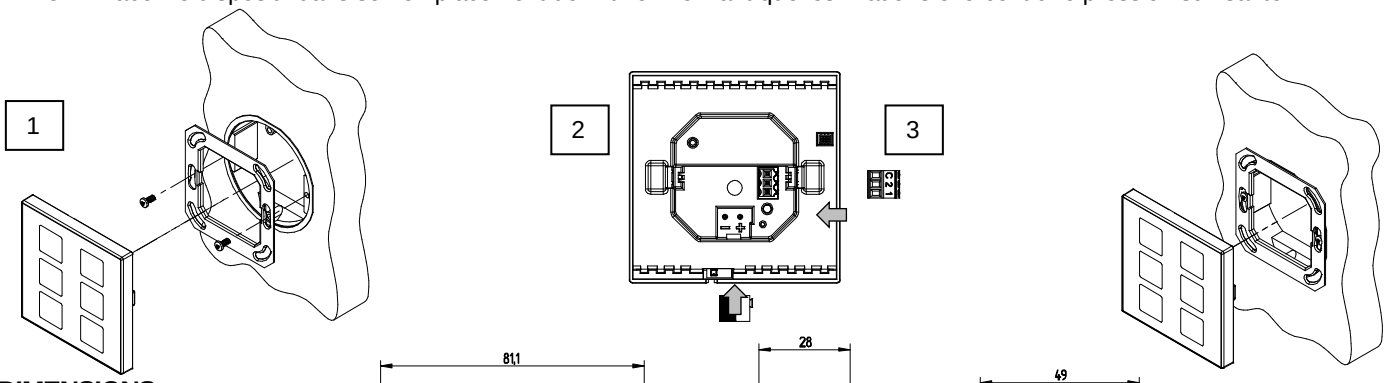

DIMENSIONS

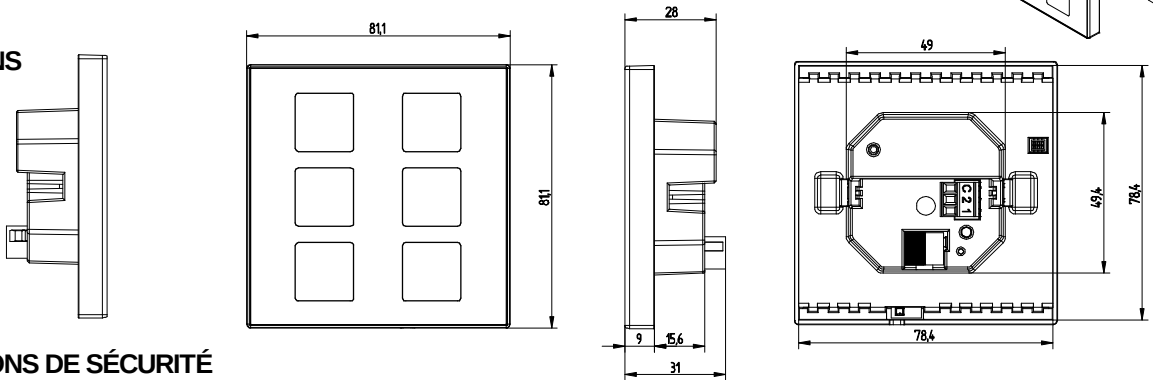

INSTRUCTIONS DE SÉCURITÉ

- Le dispositif doit être installé uniquement par des techniciens qualifiés en suivant les règles et normes exigées dans chaque pays. Il ne faut pas brancher la tension du réseau ni d'autres tensions externes sur aucun point du bus KNX; cela pourrait compromettre la sécurité électrique de tout le système KNX. L'installation doit compter avec une isolation suffisante entre la tension du réseau (ou auxiliaire) et le bus KNX ou les conducteurs des autres éléments accessoires qu'il pourrait y avoir.
- Ne pas exposer cet appareil à l'eau, ni le couvrir avec des vêtements, papiers ou autre durant son fonctionnement.
- Le symbole RAEE indique que ce produit contient des composants électroniques et doit être éliminé de façon adéquate en suivant les instructions indiquées dans la page http://zennio.com/normativa-raee.